Frontsektion Außenzahnradpumpen Baugröße 0,5

XV-Serie

EINPASS Ø 22

Frontflansch: Alu
Körper: Alu
Anbauflansch: Alu

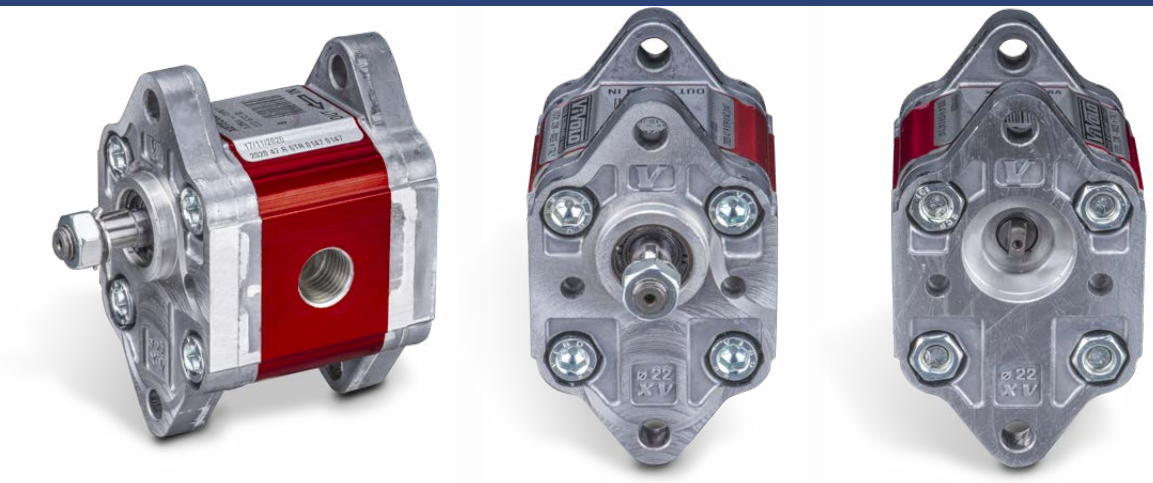

Fördervolumen in ccm/U	Bestell-Nr. linksdrehend	Bestell-Nr. rechtsdrehend	Technische Daten Antriebswelle Arbeitsdruck P1 in bar	Antriebswelle max. zulässiges Wellendrehmoment in Nm	Durchtriebswelle Arbeitsdruck P1.1 in bar	Durchtriebswelle max. zulässiges Wellendrehmoment in Nm	Mindestdrezahl in U/min	Spitzendrehzahl in U/min	Dimensionen A mm	B mm	D	Gewicht in kg
0,16	022-001-01050	022-001-01000	220	2,1	220	3,7	700	9000	52,3	26,2	G 1/4"	0,4
0,24	022-001-01150	022-001-01100	220	2,1	220	3,7	700	9000	52,9	26,5	G 1/4"	0,41
0,45	022-001-01250	022-001-01200	220	2,1	220	3,7	700	9000	54,5	27,3	G 1/4"	0,42
0,56	022-001-01350	022-001-01300	212	2,1	212	3,7	700	9000	55,5	27,8	G 1/4"	0,43
0,75	022-001-01450	022-001-01400	158	2,1	158	3,7	700	9000	57	28,5	G 1/4"	0,44
0,92	022-001-01550	022-001-01500	129	2,1	129	3,7	700	6000	58,5	29,3	G 1/4"	0,46
1,26	022-001-01650	022-001-01600	94	2,1	94	3,7	700	6000	61	30,5	G 1/4"	0,48
1,48	022-001-01750	022-001-01700	80	2,1	80	3,7	700	6000	63	31,5	G 1/4"	0,5
2,28	022-001-01850	022-001-01800	52	2,1	52	3,7	700	5000	69	34,5	G 1/4"	0,56

P1	begrenzt durch Antriebswelle / Pumpenkörper
P1.1	begrenzt durch Durchtriebswelle

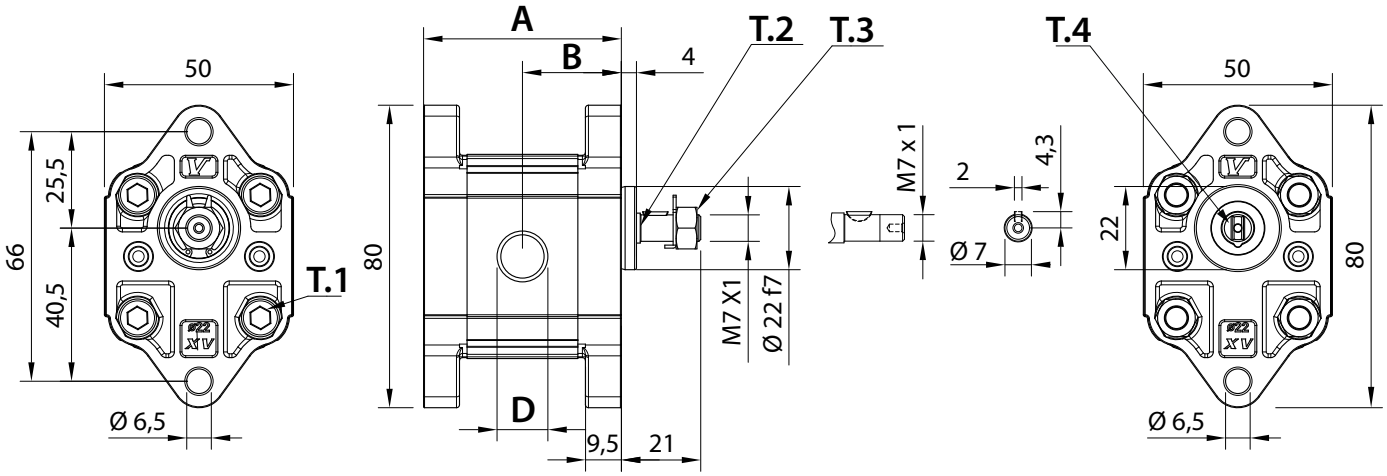

T.1 = 11,7÷13.7 [Nm] - Anzugsmoment - Schrauben M6
T.2 = 2,1 [Nm] - Antriebswelle max. zulässiges Wellendrehmoment
T.3 = 11,5 [Nm] - Anzugsmoment - Schlüsselweite 11
T.4 = 3,7 [Nm] Durchtriebswelle max. zulässiges Wellendrehmoment

Die Inhalte der Seiten wurden mit größter Sorgfalt erstellt. Für die Richtigkeit, Vollständigkeit und Aktualität der Inhalte können wir jedoch keine Gewähr übernehmen.
Nachdruck bzw. Kopie, auch auszugsweise, der Inhalte, Grafiken und Fotos ist ohne ausdrückliche Zustimmung der Geschäftsführung unzulässig.
Die angegebenen technischen Daten und Abmessungen sind nicht bindend. Wir behalten uns das Recht vor, jederzeit und ohne Ankündigung, Änderungen vorzunehmen.